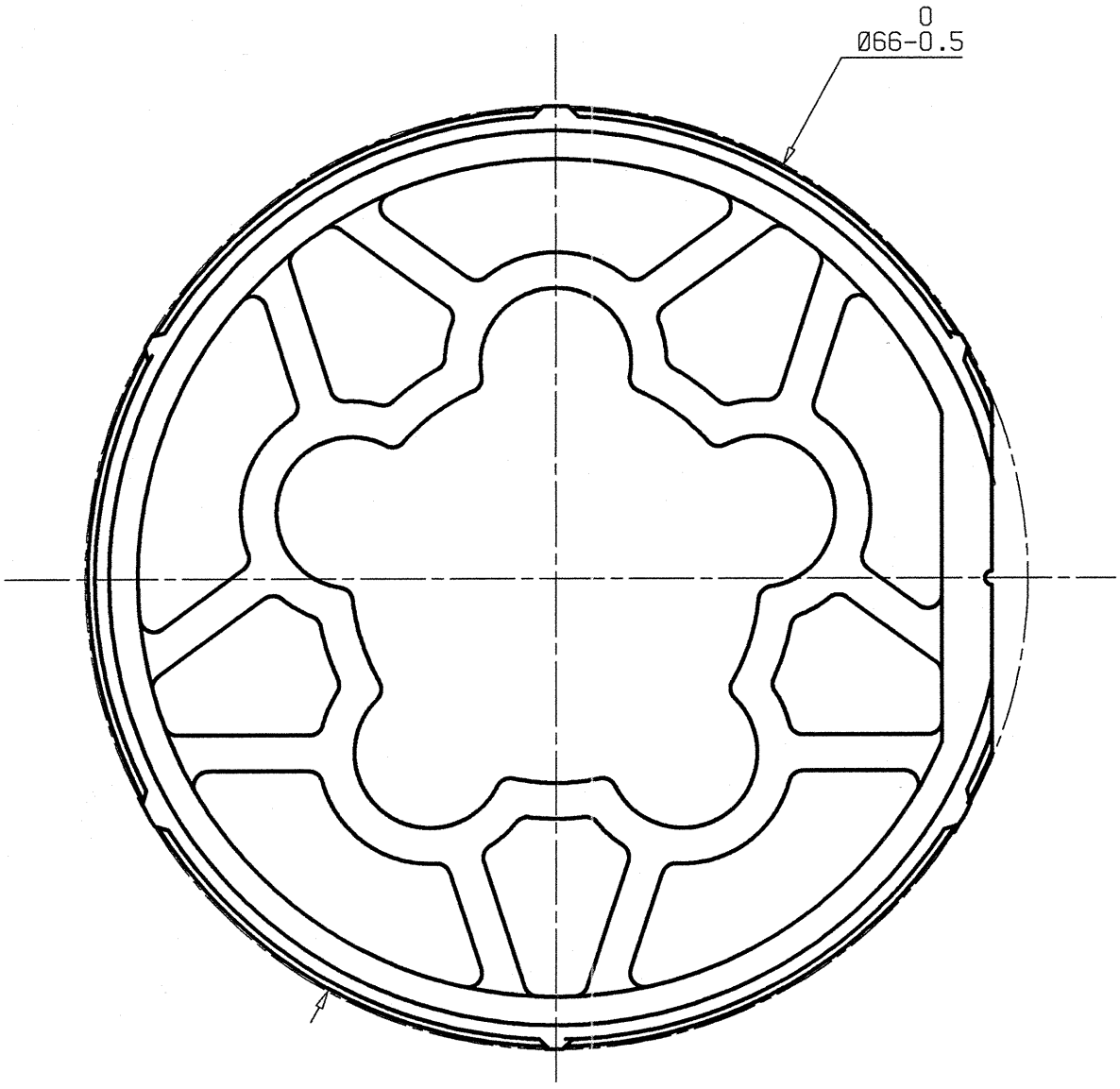

REPRISE DE LA ROUE LT60 AVEC CLIP UNIQUEMENT DUR
POUR TUBE Ø70*1.5 DE REF:206028

MODIF.		DESIGNATION DE LA MODIFICATION	DATE	NOM
B	01	CHANGEMENT FOURNISSEUR	09/03	SA
B		MODIF FORME DE LA PIECE D'EBAUCHE	06/95	DD
A		RAJ suite Rapp. Acceptation 184/95	03/95	DD

MATIERE:
PA 6.6 30% F.V.

TRAIT.THERMIQUE:

TRAIT.PROTEC.:

TOLERANCES GENERALES:
ANGLE: ±2°
SUIVANT DIRECTIVE SOM-DIRE 24:
QUALITE: 15 MINI: 0.4

Dessine par: DUMAZ D le: 14/09/93
Verifie par: DUMAZ le: 25.8.03

ECHELLE: 2:1

SOMFY

DTM:

PIECE: ROUE LT 60 AVEC CLIP UNIQUEMENT DUR POUR TUBE Ø70*2

N°: 420313 B ind. plan 01

Toute reproduction, utilisation, transmission non autorisee par SOMFY est interdite. Loi n° 57 298 du 11.03.57