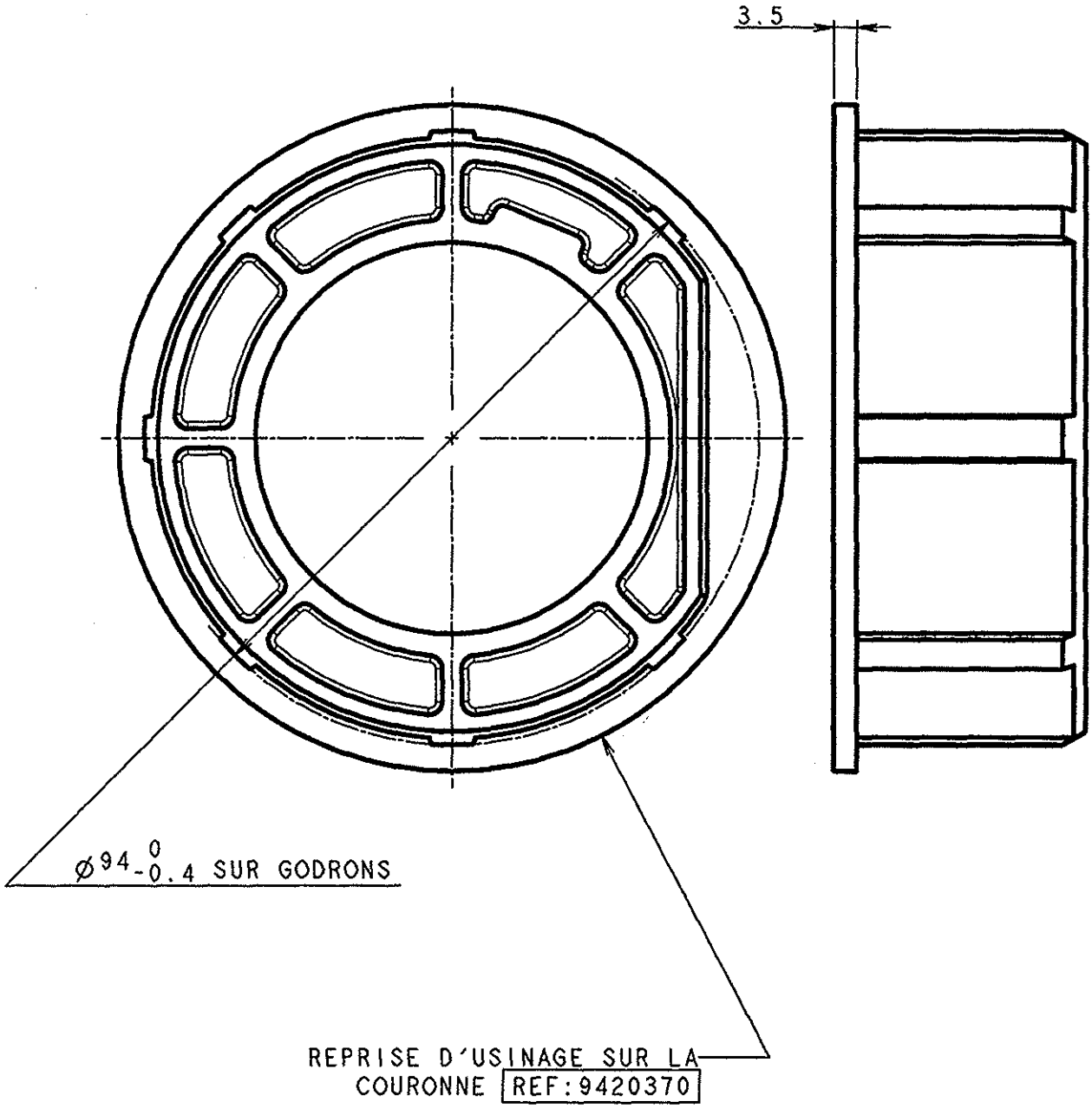

Toute reproduction, utilisation, transmission non autorisée par SOMFY est interdite. - Loi n° 57 298 du 11.03.57 -

ETUDE N° 575

MODIF.		DESIGNATION DE LA MODIFICATION	DATE	NOM
A	00	Acceptation suite RA2000/851 Modif côte 92.5 0/-0.4 ->94 0/-0.4 Modification désignation	03.01	ER

MATIERE:
PA66-GF30
-
NOIR

TOLERANCES GENERALES ET TOLERANCES GEOMETRIQUES SUIVANT SOM-DIRE 24 R4 :
ISO 2768 -c

Dessiné par: ROSELLI E. le:30-Aug-99
Vérifié par: [illegible] le:17-04-01

SOMFY FRANCE

DESIGNATION: COURONNE LT60 POUR TUBE 101.6*3.6 & TUBE 4 INCH

Ech.: 1 / 1 | Base BAME 00 | Ind.PDM: X.02

N°: 9420371 A | 00