5140194B

CAPTEUR SOLEIL BHZ EXTÉRIEUR

SUN SENSOR BHZ OUTDOOR

FR NOTICE
EN INSTRUCTIONS
DE ANLEITUNG

SIMU S.A.S. au capital de 5 000 000 €
Zone Industrielle Les Giranaux
70100 ARC-LÈS-GRAY - FRANCE
RCS VESOUL B 425 650 090
SIRET 425 650 090 00011
N° T.V.A CEE FR 87 425 650 090

FR 1. INFORMATION PRÉALABLES

1.1. DOMAINE D'APPLICATION

Le Capteur soleil BHz extérieur est un capteur soleil sans fil, équipé de la technologie radio BHz® technology. Il transmet un niveau d'ensoleillement capté afin de piloter automatiquement les applications de protection solaire.
Le Capteur soleil BHz extérieur s'utilise avec le point de commande BHz avec retour d'information bidirectionnel (2W) Liveln2.

1.2. SÉCURITÉ ET RESPONSABILITÉ

Avant d'installer et d'utiliser ces produits, lire attentivement cette notice.
Ces produits SIMU doivent être installés par un professionnel de la motorisation et de l'automatisation de l'habitat auquel cette notice est destinée.
L'installateur doit par ailleurs, se conformer aux normes et à la législation en vigueur dans le pays d'installation, et informer ses clients des conditions d'utilisation et de maintenance des produits.
Toute utilisation hors du domaine d'application défini par SIMU est interdite. Elle entraînerait, comme tout irrespect des instructions figurant dans cette notice, l'exclusion de la responsabilité et de la garantie SIMU.
Avant toute installation, vérifier la compatibilité de ces produits avec les équipements et accessoires associés.

Avertissement : Ce produit contient des piles bâtons. Ne pas avaler la pile : risque de brûlures chimiques en à peine 2 heures pouvant être mortelles. En cas d'introduction de la pile dans une partie du corps ou en cas de doute, appelez immédiatement un médecin.
Tenir hors de portée des enfants les piles (neuves et usagées) et le produit. Si le compartiment pile ne ferme plus, ne plus utiliser le produit et le tenir hors de portée des enfants. Risque d'explosion, de fuite de liquide ou de gaz inflammables de la pile si elle est maintenue à haute température (four chaud, feu), écrasée, coupée, ou soumise à une pression de l'air extrêmement faible.
Les batteries non rechargeables ne doivent pas être rechargées.

2. CONTENU

☛ Figure A

	Désignation	Quantité
a	Capteur soleil BHz	1
b	Vis	2
c	Chevilles	2
d	Piles 1,5 V, type AA (LR6)	2

LE CAPTEUR SOLEIL BHZ EN DÉTAILS

☛ Figure B
e) Support mural.
f) Capteur d'ensoleillement.
g) Bouton de programmation (**PROG.**).
h) Voyants témoin batterie orange (★) et témoin PROG. vert (☆)
i) Logement des piles.

✳/✳ Clignotement ★/☆ Lumière fixe

⚠ Avertissement de sécurité
Attention !
ⓘ Information

3. INSTALLATION

SIMU dégage toutes responsabilités en cas de destruction de matériel survenu lors d'un événement climatique non détecté par le capteur.

Consignes à suivre impérativement par le professionnel de la motorisation et de l'automatisation de l'habitat réalisant l'installation de la motorisation.

Ne jamais laisser tomber, choquer, percer, immerger le produit.

Ne pas utiliser de produits abrasifs ni de solvants pour nettoyer le produit. Nettoyer le capteur avec un chiffon sec, ne pas le nettoyer au jet d'eau, ni sous haute pression.

ⓘ Le Capteur soleil BHz fonctionne grâce à un capteur d'ensoleillement. S'assurer qu'il est toujours propre et non caché par des feuilles, de la neige, etc, et vérifier son bon fonctionnement régulièrement.

3.1. PRÉCONISATIONS

☛ Figure C
- Installer le capteur en position verticale, à un endroit où le capteur d'ensoleillement reçoit la lumière du jour, par exemple sur un mur extérieur.
- Ne pas installer le capteur sous un balcon, un avant-toit, un store, ou tout autre endroit où il pourrait se trouver à l'ombre.
- Ne pas installer le capteur sous une lampe, un lampadaire ou tout autre source de lumière artificielle qui perturberait la détection de l'ensoleillement.
- Choisir un emplacement facile d'accès afin de nettoyer régulièrement le capteur d'ensoleillement.

3.2. MONTAGE ET FIXATION DU CAPTEUR SOLEIL BHZ

☛ Figure D
- Percer deux trous (diamètre 6 mm) l'un au dessous de l'autre et séparés de 17 mm environ.
- Fixer le support mural avec les vis fournies en veillant à ce que l'inscription « UP » soit lisible avec la flèche pointant vers le haut et le trou d'évacuation d'eau vers le bas.
- Placer le Capteur soleil BHz sur le support mural en alignant les deux flèches et le faire tourner dans le sens des aiguilles d'une montre pour le verrouiller.

Si le capteur n'est pas fixé droit :
- Ouvrir le capteur en le tournant dans le sens inverse des aiguilles d'une montre.
- Desserrer la vis du trou allongé et faire pivoter le support mural.
- Resserrer la vis et fixer de nouveau le capteur sur le support mural.

3.3. MISE EN PLACE DES PILES

☛ Figure E

⚠ Lire le chapitre **Consignes de sécurité**.
⚠ Risque d'explosion si la pile est remplacée par un type incorrect.
Ne jamais utiliser de piles rechargeables.
1. Ouvrir le Capteur soleil BHz :
   Tourner le capteur sur son support mural (sens inverse des aiguilles d'une montre) jusqu'à aligner les deux flèches placées sur le côté et séparer les deux parties.
2. Mettre en place les 2 piles fournies en respectant la polarité : Le voyant témoin vert PROG. du capteur s'allume.
3. Laisser le capteur ouvert pour continuer la mise en service.

3.4. REMPLACEMENT DES PILES DU CAPTEUR SOLEIL BHZ

Se référer au chapitre « Mise en place des piles ».
Un changement de pile ne nécessite pas de nouvelle programmation.

4. MISE EN SERVICE

☛ Figure F

ENREGISTREMENT DU CAPTEUR SOLEIL BHZ DANS UN SYSTÈME BIDIRECTIONNEL (LIVEIN2).

Se référer à la notice du point de commande bidirectionnel BHz SIMU.

5. ASTUCES ET CONSEILS

5.1. QUESTIONS SUR LE CAPTEUR SOLEIL BHZ ?

Constats	Causes possibles	Solutions
Le voyant témoin batterie du Capteur soleil BHz clignote en orange lors de la mise en place des piles.	Les piles sont faibles.	Enlever les piles et mettre en place 2 piles alcalines neuves de type AA (LR6) 1,5 V en respectant la polarité.

6. DONNÉES TECHNIQUES

Fréquence radio :	868-870 MHz io homecontrol® bidirectionnel Tri-bandes
Bandes de fréquence et puissance maximale utilisée :	868.000 MHz - 868.600 MHz p.a.r. <25 mW 868.700 MHz - 869.200 MHz p.a.r. <25 mW 869.700 MHz - 870.000 MHz p.a.r. <25 mW
Portée radio	250 m en champ libre
Niveau de sécurité :	Classe III
Température d'utilisation :	-20°C à + 55°C -4 °F à + 131 °F
Dimensions du Capteur soleil BHz en mm (H x l x e) :	78 x 78 x 37
Alimentation :	2 piles type AA (LR6), 1,5 V.

Veiller à séparer les piles et batteries des autres types de déchets et à les recycler via le système local de collecte.

Nous nous soucions de notre environnement. Ne jetez pas votre appareil avec les déchets ménagers habituels. Déposez-le dans un point de collecte agréé pour son recyclage.

CE Par la présente SIMU déclare que l'équipement radio couvert par ces instructions est conforme aux exigences de la Directive Radio 2014/53/UE et aux autres exigences essentielles des Directives Européennes applicables. Le texte complet de la déclaration UE de conformité est disponible sur www.simu.com.

EN 1. PREREQUISITE INFORMATION

1.1. FIELD OF APPLICATION

The Sun sensor BHz outdoor is a wireless sun sensor equipped BHz® radio technology. It transmits a recorded sunlight level to pilot sun protection applications automatically.
The SUN SENSOR BHz is used with control points two way information feedback (2W) such as the Liveln2.

1.2. SAFETY AND RESPONSIBILITY

Before installing and using the products, please read these instructions carefully.
These SIMU products must be installed by a professional motorisation and home automation installer, for whom these instructions are intended.
Moreover, the installer must comply with current standards and legislation in the country in which the product is being installed, and inform his customers of the conditions for use and maintenance of the products.
Any use outside the area of application specified by SIMU is prohibited. This invalidates the SIMU warranty and discharges SIMU of all liability, as does any failure to comply with the instructions provided herein.
Never begin installing without first checking the compatibility of these products with the associated equipment and accessories.

Warning: This product contains stick cell batteries. Do not swallow the battery: risk of potentially fatal chemical burns in less than 2 hours. If the battery is inserted into a part of the body or if in any doubt, call a doctor immediately.
Keep batteries (new and used) and the product out of the reach of children. If the battery compartment no longer closes, do not use the product and keep it away from children. Risk of explosion, leaking flammable liquids or gases from the battery if it is kept at a high temperature (hot oven, fire), crushed, cut or subject to very low air pressure.
Nonrechargeable batteries must not be recharged.

2. CONTENTS

☛ Illustration A

	Description	Quantity
a	SUN SENSOR BHz	1
b	Screws	2
c	Plugs	2
d	AA (LR6) 1.5 V batteries	2

THE SUN SENSOR BHZ IN DETAIL

☛ Illustration B
e) Wall mount.
f) Sunlight sensor.
g) Programming button (**PROG.**).
h) Orange battery indicator light and (★) and green PROG. indicator light (☆)
i) Battery housing.

✳/✳ Flashing ★/☆ Constant light

⚠ Safety warning
Caution!
ⓘ Information

3. INSTALLATION

SIMU accepts no liability in the event of damage to equipment caused by weather conditions not detected by the sensor.

Instructions which must be followed by the motorisation and home automation professional installing the drive.

Never drop, knock, drill or submerge the product.

Do not use abrasive products or solvents to clean the product. Clean the sensor with a dry cloth. Do not use a water jet or high pressure device to clean it.

ⓘ The SUN SENSOR BHz uses a sunlight sensor. Make sure that this is clean at all times and not hidden by leaves, snow etc. You should also check that it is operating correctly at regular intervals.

3.1. RECOMMENDATIONS

☛ Illustration C
- Install the sensor in the vertical position, in an area where the light sensor will receive daylight, on an exterior wall, for example.
- Do not install the sensor under a balcony, eaves, an awning or in any other place where it could be shaded from the sun.
- Do not install the sensor under a lamp, lamppost or any other source of artificial light that may interfere with the detection of sunlight.
- Choose a location which is easy to access, so that the light sensor can be regularly cleaned.

3.2. MOUNTING AND FIXING THE SUN SENSOR BHZ

☛ Illustration D
- Drill two holes (6 mm in diameter) one above the other and approximately 17 mm apart.
- Fasten the wall mount using the screws provided, ensuring that the word "UP" is legible with the arrow pointing upwards and the water evacuation hole at the bottom.
- Place the SUN SENSOR BHz on the wall mount with the two arrows aligned and then turn it clockwise to lock it in position.

If the sensor is not mounted straight:
- Open the sensor by turning it anti-clockwise.
- Loosen the screw in the long hole and turn the wall bracket.
- Tighten the screw again and reattach the sensor to the wall bracket.

3.3. BATTERY INSTALLATION

☛ Illustration E

⚠ Read the chapter entitled **Safety instructions**.
⚠ Risk of explosion if the battery is replaced by an incorrect type.
Never use rechargeable batteries.
1. Open SUN SENSOR BHz:
   Rotate the sensor on its wall bracket (anticlockwise) to align the two arrows on the side and separate the two parts.
2. Install the 2 supplied batteries, observing the polarity: the PROG. sensor's indicator light comes on green.
3. Leave the sensor open to continue commissioning.

3.4. REPLACING THE BATTERIES IN THE SUN SENSOR BHZ

See the "Installing the batteries" section.
No new programming is needed after replacing the battery.

4. COMMISSIONING

☛ Illustration F

RECORDING THE SUN SENSOR BHZ IN A TWO-WAY SYSTEM (LIVEIN2).

Refer to the guide for the SIMU BHz two-way control point.

5. TIPS AND RECOMMENDATIONS

5.1. QUESTIONS ABOUT THE SUN SENSOR BHZ ?

Observations	Possible causes	Solutions
The SUN SENSOR BHz battery indicator light flashes orange when the batteries are installed.	The batteries are low.	Remove the batteries and fit 2 new alkaline AA (LR6) 1.5 V batteries, making sure they are correctly positioned according to the polarity.

6. TECHNICAL DATA

Radio frequency:	868-870 MHz io homecontrol® two-way tri-band
Frequency range and maximum power used:	868.000 MHz - 868.600 MHz p.a.r. <25 mW 868.700 MHz - 869.200 MHz p.a.r. <25 mW 869.700 MHz - 870.000 MHz p.a.r. <25 mW
Radio range	250 m in open space
Safety level:	Class III
Operating temperature:	-20°C to + 55°C -4°F to + 131°F
Dimensions of the Sun sensor BHz in mm (h x l x d):	78 x 78 x 37
Power supply:	2 type AA (LR6) batteries, 1.5 V.

Please separate storage cells and batteries from other types of waste and recycle them via your local collection facility.

We care about our environment. Do not dispose of your appliance with the usual household waste. Take to an accredited collection point for recycling.

CE SIMU hereby declares that the radio equipment covered by these instructions is in compliance with the requirements of the Radio Directive 2014/53/EU and the other essential requirements of the applicable European Directives. The full text of the EU Declaration of Conformity is available at www.simu.com.

DE 1. VORBEMERKUNGEN

1.1. BESTIMMUNGSGEMÄSSE VERWENDUNG

Der BHz-Sonnensensor (Sun sensor BHz outdoor) ist ein schnurloser Sonnensensor mit der BHz®-Funktechnologie. Er übermittelt die erfasste Sonneneinstrahlungsstärke und steuert so automatisch die Sonnenschutz-Apps. Der BHz-Sonnensensor wird mit der BHz-Kontrolleinheit mit bidirektionellem Informationsrückfluss (2W) Liveln2 verwendet.

1.2. SICHERHEIT UND HAFTUNG

Lesen Sie bitte vor der Installation und Verwendung dieser Produkte diese Installationsanleitung sorgfältig durch.
Diese SIMU Produkte müssen von einer fachlich qualifizierten Person für Antriebe und Automatisierungen im Haustechnikbereich installiert werden, für die diese Anleitung bestimmt ist.
Die fachlich qualifizierte Person muss außerdem alle im Installationsland geltenden Normen und Gesetze befolgen und ihre Kunden über die Bedienungs- und Wartungsbedingungen der Produkte informieren.
Jede Verwendung, die nicht dem von SIMU bestimmten Anwendungsbereich entspricht, gilt als nicht bestimmungsgemäß. Im Falle einer nicht bestimmungsgemäßen Verwendung, wie auch bei Nichtbefolgung der Hinweise in dieser Anleitung, entfällt die Haftung und Gewährleistungspflicht von SIMU.
Vor der Montage muss die Kompatibilität dieser Produkte mit den dazugehörigen Ausrüstungs- und Zubehörteilen geprüft werden.

Warnung: Dieses Produkt enthält Stabbatterien. Batterien nicht verschlucken: Verschluckte Batterien können innerhalb von 2 Stunden zu chemischen Verätzungen mit Todesfolge führen. Wird eine Batterie in eine Körperöffnung eingeführt oder bestehen diesbezüglich Zweifel, wenden Sie sich umgehend an einen Arzt.
Bewahren Sie (neue und gebrauchte) Batterien außerhalb der Reichweite von Kindern auf. Verwenden Sie das Produkt nicht mehr, wenn sich das Batteriefach nicht schließen lässt und bewahren Sie es außerhalb der Reichweite von Kindern auf. Es besteht Explosionsgefahr. Brennbare Flüssigkeiten oder Gase können aus der Batterie austreten, wenn sie auf hohe Temperaturen (heißer Ofen, Feuer) erhitzt, gequetscht, durchschnitten oder einem extrem niedrigen Luftdruck ausgesetzt wird.
Nicht wiederaufladbare Batterien dürfen nicht wiederaufgeladen werden.

2. LIEFERUMFANG

☛ Abbildung A

	Bezeichnung	Menge
a	SUN SENSOR BHz	1
b	Schrauben	2
c	Dübel	2
d	Batterien AA (LR6), 1,5 V	2

SUN SENSOR BHZ IM DETAIL

☛ Abbildung B
e) Wandhalterung.
f) Sonnensensor.
g) Programmiertaste (**PROG**).
h) Status-LED Batterie (★) und Status-LED PROG (☆).
i) Batteriefach.

✳/✳ Blinksignal ★/☆ Dauerhaftes Leuchten

⚠ Sicherheitshinweis Achtung! ⓘ Information

3. INSTALLATION

Die Haftung von SIMU ist für Schäden, die durch widrige Umwelteinflüsse entstehen, die vom Sensor nicht erfasst werden, ausgeschlossen.

Diese Anweisungen sind von der fachlich qualifizierten Person für Antriebe und Automatisierungen im Haustechnikbereich, die den Sensor installiert, unbedingt einzuhalten.

Lassen Sie das Produkt niemals fallen, bewahren Sie es vor Erschütterungen, bohren Sie es nicht an und tauchen Sie es nicht in Flüssigkeiten.

Verwenden Sie für die Reinigung des Gerätes keine Schleif- oder Lösungsmittel. Reinigen Sie den Sensor mit einem trockenen Tuch, verwenden Sie keinen Wasserstrahl und keinen Hochdruckreiniger.

ⓘ Der SUN SENSOR BHz arbeitet mit einem Helligkeitssensor. Stellen Sie sicher, dass er stets sauber und nicht von Blättern, Schnee o.ä. verdeckt wird, und überprüfen Sie regelmäßig seine korrekte Funktion.

3.1. EMPFEHLUNGEN

☛ Abbildung C
- Bringen Sie den Sensor senkrecht an einer Stelle an, an der das Tageslicht den Helligkeitssensor erreicht, z. B. an einer Außenwand.
- Befestigen Sie den Sensor nicht unter einem Balkon, einem Dachvorsprung, einer Markise oder an einer anderen Stelle, an der er im Schatten liegen könnte.
- Bringen Sie den Sensor nicht unter einer Lampe, einem Laternenpfahl oder einer anderen künstlichen Lichtquelle an, die die Sonnenlichterfassung beeinträchtigen könnte.
- Wählen Sie einen leicht erreichbaren Anbringungsort aus, um den Helligkeitssensor regelmäßig reinigen zu können.

3.2. MONTAGE UND BEFESTIGUNG DES SUN SENSOR BHZ

☛ Abbildung D
- Bohren Sie übereinander zwei Löcher (Durchmesser 6 mm) mit einem Abstand von 17 mm.
- Befestigen Sie die Wandhalterung mit den mitgelieferten Schrauben; die Aufschrift „UP" muss mit dem nach oben weisenden Pfeil zu sehen sein und das Wasserablaufloch muss nach unten weisen.
- Bringen Sie den SUN SENSOR BHz an der Wandhalterung an; richten Sie dabei die beiden Pfeile zueinander aus und drehen Sie ihn dann im Uhrzeigersinn, um ihn zu verriegeln.

Wenn der Sensor nicht gerade ausgerichtet und befestigt ist:
- Nehmen Sie den Sensor von der Halterung ab; drehen Sie ihn hierfür gegen den Uhrzeigersinn.
- Lösen Sie die Schraube des Langlochs und richten Sie die Wandhalterung aus.
- Ziehen Sie die Schraube wieder fest und bringen Sie den Sensor wieder an der Wandhalterung an.

3.3. EINSETZEN DER BATTERIEN

☛ Abbildung E

⚠ Lesen Sie das Kapitel Sicherheitshinweise.
⚠ Bei Batterien falschen Typs besteht Explosionsgefahr.
Verwenden Sie keine wiederaufladbaren Batterien.
1. Öffnen Sie den SUN SENSOR BHz:
   Drehen Sie den Sensor auf seiner Wandhalterung gegen den Uhrzeigersinn und richten Sie die beiden Pfeile zueinander aus, um beide Gehäusehälften zu trennen.
2. Setzen Sie die 2 mitgelieferten Batterien unter Beachtung der Polarität ein: Die grüne PROG-LED des Sensors leuchtet auf.
3. Lassen Sie den Sensor für die Fortsetzung der Inbetriebnahme geöffnet.

3.4. AUSTAUSCH DER BATTERIEN DES SUN SENSOR BHZ

Siehe Kapitel „Einsetzen der Batterien".
Bei dem Batteriewechsel ist keine erneute Programmierung nötig.

4. INBETRIEBNAHME

☛ Abbildung F

EINLERNEN DES SUN SENSOR BHZ MIT EINEM BIDIREKTIONALEN SYSTEM LIVEIN2.

Lesen Sie die Gebrauchsanleitung für den bidirektionalen BHz- Funksender.

5. TIPPS UND EMPFEHLUNGEN

5.1. HABEN SIE FRAGEN ZUM SUN SENSOR BHZ?

Problem	Mögliche Ursachen	Lösungen
Die Batteriestatus-LED des SUN SENSOR BHz blinkt orange, wenn die Batterien eingesetzt werden.	Die Batterien sind schwach.	Entfernen Sie die Batterien und setzen Sie 2 neue Alkaline-Batterien AA (LR6) 1,5 V unter Beachtung der Polarität ein.

6. TECHNISCHE DATEN

Funkfrequenz:	868-870 MHz, io-homecontrol®, bidirektional Triband
Frequenzband und maximale Leistung:	868.000 MHz - 868.600 MHz Effektive Strahlungsleistung (ERP) < 25 mW 868.700 MHz - 869.200 MHz Effektive Strahlungsleistung (ERP) < 25 mW 869.700 MHz - 870.000 MHz Effektive Strahlungsleistung (ERP) < 25 mW
Funkreichweite	250 m im freien Feld
Schutzklasse:	Klasse III
Betriebstemperatur:	-20 °C bis +55 °C -4 °F bis +131 °F
Abmessungen des SUN SENSOR BHz in mm (H x B x T):	78 x 78 x 37
Spannungsversorgung:	2 Batterien AA (LR6), 1,5 V

Batterien und Akkus gehören nicht in den Hausmüll. Entsorgen Sie sie entsprechend den geltenden Vorschriften im Handel oder bei den kommunalen Sammelstellen.

Wir wollen die Umwelt schützen. Entsorgen Sie das Produkt nicht mit dem Hausmüll. Geben Sie dieses bei einer zugelassenen Recycling-Sammelstelle ab.

CE SIMU erklärt hiermit, dass das in dieser Anleitung beschriebene Funkgerät die Anforderungen der Funkanlagenrichtlinie 2014/53/EU sowie die grundlegenden Anforderungen aller anderen anzuwendenden europäischen Richtlinien erfüllt.
Der vollständige Text der EU-Konformitätserklärung ist unter der Internetadresse www.simu.com verfügbar.

To associate with the control solution

Compatible with radio SIMU ranges :

A

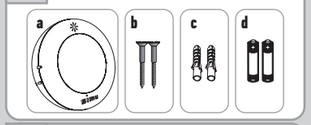

B

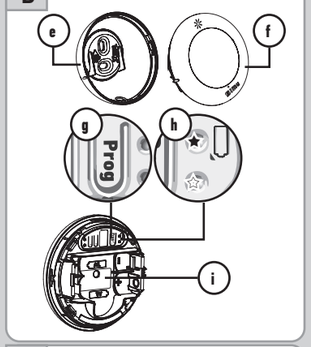

C

D

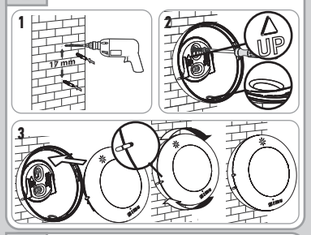

E

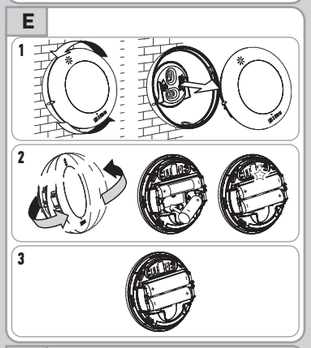

F www.livein.simu.com

FR EN DE

PL

5140194B

SUN SENSOR BHZ OUTDOOR

NL HANDLEIDING
PL INSTRUKCJA OBSŁUGI
CS NÁVOD

SIMU S.A.S. au capital de 5 000 000 €
Zone Industrielle Les Giranaux
70100 ARC-LÈS-GRAY - FRANCE
RCS VESOUL B 425 650 090
SIRET 425 650 090 00011
N° T.V.A CEE FR 87 425 650 090

NL 1. INLEIDENDE INFORMATIE

1.1. TOEPASSINGSGEBIED

De zonsensor Soleil BHz (Sun sensor BHz outdoor) is een draadloze zonsensor, uitgerust met de radio BHz® technologie. Hij stuurt de gemeten sterkte van het zonlicht door om zonweringstoepassingen automatisch aan te sturen. De zonsensor van BHz kan gebruikt worden in combinatie met het BHz Livein2 bedieningspunt met feedback (2W).

1.2. VEILIGHEID EN AANSPRAKELIJKHEID

Voordat deze producten geïnstalleerd en gebruikt worden, moet deze handleiding zorgvuldig gelezen worden.

Deze SIMU producten moeten geïnstalleerd worden door een erkende installateur van automatiseringssystemen in woningen. Deze handleiding is voor hem bestemd.

De installateur moet er bovendien voor zorgen dat de installatie voldoet aan de in het betreffende land geldende regelgeving en de klant informeren over het gebruik en het onderhoud van de producten.

Elk gebruik dat buiten het door SIMU omschreven toepassingsgebied valt is verboden. Hierdoor, en door het niet naleven van de instructies in deze handleiding, vervallen iedere aansprakelijkheid en garantie van SIMU.

Vóór de installatie aangevat wordt, moet gecontroleerd worden of deze producten compatibel zijn met de aanwezige apparatuur en accessoires.

Waarschuwing: Dit product bevat een accu batterijen. De batterij niet inslikken: risico op chemische brandwonden, kunnen binnen 2 uur dodelijk zijn. Wanneer de batterij wordt ingeslikt of bij twijfel onmiddellijk een arts raadplegen.

(Nieuwe en gebruikte) batterijen en het product buiten het bereik van kinderen houden. Als het batterijvak niet meer goed sluit, het product niet meer gebruiken en buiten het bereik van kinderen houden. Risico op explosie, vloeistoflekkage of ontvlambare gassen van de batterij als deze bij een hoge temperatuur (warme oven, vuur) wordt bewaard, wordt geplet, wordt doorgesneden of in geval van een enorm lage luchtdruk.

De niet-oplaadbare batterijen mogen niet opgeladen worden.

2. INHOUD

☛ Figuur A

	Omschrijving	Aantal
a	SUN SENSOR BHz	1
b	Schroeven	2
c	Pluggen	2
d	Batterijen 1,5 V, type AA (LR6)	2

DE SUN SENSOR BHZ IN DETAIL

☛ Figuur B
e) Wandhouder.
f) Zonsensor.
g) Programmeertoets (**PROG.**).
h) Leds voor de batterij (oranje ★) en PROG. (groen ☆)
i) Plaats van de batterijen.

✳/✳ Knipperend ★/☆ Continu aan

⚠ Veiligheidswaarschuwing
Waarschuwing!
ⓘ Informatie

3. INSTALLATIE

SIMU wijst elke aansprakelijkheid af in geval van schade aan de installatie ten gevolge van weersomstandigheden die niet door de sensor zijn gedetecteerd.

Verplichte voorschriften voor de erkende installateur van automatiseringssystemen in woningen die de installatie van de motorisatie uitvoert.

Laat het product niet vallen, sla er niet tegen, boor er niet in en dompel het niet in een vloeistof.

Geen schuur- of oplosmiddelen gebruiken om het product schoon te maken. Maak de sensor schoon met een droge doek, maak hem niet onder een waterstraal schoon, noch onder hoge druk.

ⓘ De SUN SENSOR BHz werkt dankzij een zonsensor. Zorg ervoor dat deze altijd schoon is en niet bedekt wordt door bladeren, sneeuw, enz. en controleer regelmatig of hij goed werkt.

3.1. VOORSCHRIFTEN

☛ Figuur C
- Installeer de sensor in verticale positie, op een plaats waar de zonsensor daglicht krijgt, bijvoorbeeld tegen een buitenmuur.
- Installeer de sensor niet onder een balkon, een afdak, een zonnescherm of een andere plaats in de schaduw.
- Installeer de sensor niet onder een lamp, een straatlantaarn of bijander kunstlicht dat de zondetectie verstoort.
- Kies een goed bereikbare plaats om de sensor regelmatig schoon te kunnen maken.

3.2. MONTAGE EN BEVESTIGING VAN DE SUN SENSOR BHZ

☛ Figuur D
- Boor twee gaten (diameter 6 mm) boven elkaar op ongeveer 17 mm van elkaar.
- Zet de wandhouder vast met de meegeleverd schroeven en let op dat de inscriptie "UP" leesbaar is met de pijl naar boven wijzend en het waterafvoergaatje aan de onderkant.
- Plaats de SUN SENSOR BHz op de wandhouder, zorg dat de twee pijlen op één lijn liggen en draai hem rechtsom om hem te vergrendelen.

Als de sensor niet recht vastzit:
- Open de sensor door hem linksom te draaien.
- Zet de schroef van het langwerpige gat los en verdraai de wandhouder.
- Zet de schroef weer vast en bevestig de sensor opnieuw op de wandhouder.

3.3. BATTERIJEN PLAATSEN

☛ Figuur E

⚠ Lees het hoofdstuk Veiligheidsvoorschriften.
⚠ Het vervangen van de batterij door een ongeschikte batterij kan explosiegevaar veroorzaken.
Gebruik nooit oplaadbare batterijen.

1. Open de SUN SENSOR BHz:
   Draai de sensor op zijn wandhouder (linksom) tot de twee pijlen aan de zijkant op één lijn liggen en scheid de twee delen van elkaar.
2. Plaats de twee meegeleverde 2 batterijen en respecteer de polariteit: De groene PROG-led van de sensor brandt.
3. Laat de sensor open om verder te gaan met het in bedrijf stellen.

3.4. VERWISSELEN VAN DE BATTERIJEN VAN DE SUN SENSOR BHZ

Zie hoofdstuk "Plaatsen van de batterijen".

Bij het verwisselen van een batterij of spanningsonderbeeking aan de motor is opnieuw programmeren niet nodig.

4. IN WERKING STELLEN

☛ Figuur F

REGISTREREN VAN DE SUN SENSOR BHZ IN EEN TWEERICHTINGSSYSTEEM LIVEIN2.

Raadpleeg de handleiding van het tweerichtings SIMU BHz bedieningspunt.

5. TIPS EN ADVIEZEN

5.1. VRAGEN OVER DE SUN SENSOR BHZ?

Problemen	Mogelijke oorzaken	Oplossingen
De accu-led van de SUN SENSOR BHz knippert oranje tijdens het plaatsen van de batterijen.	De batterijen zijn bijna leeg.	Vervang de batterijen door 2 nieuwe alkaline batterijen AA (LR6) 1,5 V en let daarbij op de polariteit.

6. TECHNISCHE GEGEVENS

Radiofrequentie:	868-870 MHz io homecontrol® tweerichting driebanden
Gebruikte frequentiebanden en maximaal vermogen:	868,000 MHz - 868,600 MHz e.r.p. <25 mW 868,700 MHz - 869,200 MHz e.r.p. <25 mW 869,700 MHz - 870,000 MHz e.r.p. <25 mW
Zendbereik	250 m in open veld
Veiligheidsniveau:	Klasse III
Bedrijfstemperatuur:	-20 °C tot + 55 °C -4 °F tot + 131 °F
Afmetingen van de SUN SENSOR BHz in mm (h x b x d):	78 x 78 x 37
Voeding:	2 batterijen type AA (LR6), 1,5 V.

Houd de batterijen en accu's gescheiden van ander afval en laat ze apart inzamelen door een gespecialiseerd bedrijf voor recycling.

Wij geven om ons milieu. Werp het apparaat niet weg met het huishoudelijk afval. Breng het naar een erkend inzamelpunt voor recycling.

CE Hierbij verklaart SIMU dat de radioapparatuur die behandeld wordt in dit document in overeenstemming is met de Richtlijn Radioapparatuur 2014/53/EU en de andere relevante bepalingen van de Europese richtlijnen voor toepassing binnen de Europese Unie.
De volledige EU-conformiteitsverklaring staat ter beschikking op de website www.simu.com.

PL 1. INFORMACJE WSTĘPNE

1.1. ZAKRES ZASTOSOWANIA

Bezprzewodowy czujnik słoneczny BHz (Sun sensor BHz outdoor) jest wyposażony w technologię radiową BHz®. Przesyła zmierzony poziom nasłonecznienia, aby automatycznie sterować urządzeniami ochrony przeciwsłonecznej. Czujnik słoneczny BHz jest stosowany z dwukierunkowym punktem sterowania BHz (2W) przesyłającym informacje zwrotne, jak Livein2.

1.2. BEZPIECZEŃSTWO I ODPOWIEDZIALNOŚĆ

Przed zamontowaniem i użytkowaniem tych produktów należy uważnie przeczytać niniejszą instrukcję.

Te produkty SIMU powinny być instalowane przez specjalistę z zakresu urządzeń mechanicznych i automatyki w budynkach mieszkalnych, dla którego jest przeznaczona niniejsza instrukcja.

Instalator musi ponadto stosować się do norm i przepisów obowiązujących w kraju, w którym jest wykonywany montaż, oraz przekazać klientom informacje dotyczące warunków użytkowania i konserwacji produktów.

Używanie produktu poza zakresem określonym przez SIMU jest niedozwolone. Może to spowodować unieważnienie gwarancji i zwolnić firmę SIMU z wszelkiej odpowiedzialności gwarancyjnej, podobnie jak nieprzestrzeganie zaleceń przedstawionych w niniejszej instrukcji.

Przed rozpoczęciem montażu należy sprawdzić zgodność tych produktów z odpowiednim wyposażeniem i dodatkowymi akcesoriami.

Ostrzeżenie: Ten produkt zawiera baterie paluszkowe. Nie połykać baterii: ryzyko poparzenia chemicznego w ciągu zaledwie 2 godzin, które może zagrażać życiu. W przypadku włożenia baterii w ciało lub w przypadku jakichkolwiek wątpliwości, należy natychmiast skontaktować się z lekarzem.

Przechowywać baterie (nowe i używane) oraz produkt poza zasięgiem dzieci. Jeżeli komora na baterię nie zamyka się, nie używać produktu i przechowywać go poza zasięgiem dzieci. Ryzyko wybuchu, wycieku płynu lub ulatniania się z baterii łatwopalnego gazu w przypadku, gdy będzie na nią oddziaływać wysoka temperatura (nagrzany piecyk, ogień), zostanie zgnieciona, przecięta lub narazona na działanie powietrza pod skrajnie niskim ciśnieniem.

Nie wolno ładować baterii jednorazowego użytku.

2. ZAWARTOŚĆ OPAKOWANIA

☛ Ilustracja A

	Nazwa	Ilość
a	SUN SENSOR BHz	1
b	Śruby	2
c	Kołki	2
d	Baterie 1,5 V, typ AA (LR6)	2

SZCZEGÓŁOWY OPIS SUN SENSOR BHZ

☛ Ilustracja B
e) Uchwyt naścienny.
f) Czujnik nasłonecznienia.
g) Przycisk programowania (**PROG.**).
h) Kontrolki poziomu naładowania pomarańczowa (★) i kontrolka PROG. zielona (☆)
i) Komora baterii.

✳/✳ Miganie ★/☆ Świecenie ciągłe

⚠ Ostrzeżenie dotyczące bezpieczeństwa
Uwaga!
ⓘ Informacja

3. MONTAŻ

Firma SIMU nie będzie ponosiła odpowiedzialności w przypadku uszkodzeń zaistniałych w urządzeniach wskutek zdarzenia pogodowego niewykrytego przez czujnik.

Zalecenia, których specjalista w zakresie urządzeń mechanicznych i automatyki w budynkach mieszkalnych musi bezwzględnie przestrzegać podczas instalacji napędu.

Nie wolno upuszczać, uderzać, przewiercać ani zanurzać produktu w płynach.

Nie używać środków z dodatkiem materiałów ściernych ani rozpuszczalników do czyszczenia czujnika. Czujnik należy czyścić suchą szmatką, nie wolno myć go przy użyciu strumienia wody lub urządzeń wysokociśnieniowych.

ⓘ SUN SENSOR BHz działa dzięki wykorzystaniu czujnika słonecznego. Upewnić się, że przez cały czas pozostaje on czysty i niezasłonięty przez liście, śnieg, itd. i regularnie sprawdzać jego prawidłowe działanie.

3.1. ZALECENIA

☛ Ilustracja C
- Zamontować czujnik w pozycji pionowej, w miejscu, w którym czujnik nasłonecznienia odbiera światło dzienne, na przykład na ścianie zewnętrznej.
- Nie montować czujnika pod balkonem, okapem dachowym, markizą ani w jakimkolwiek miejscu, w którym mógłby się znaleźć w cieniu.
- Nie montować czujnika pod lampą, latarnią ani jakimkolwiek źródłem sztucznego światła, które zakłócałoby wykrywanie promieniowania słonecznego.
- Wybrać miejsce z łatwym dostępem w celu regulamego czyszczenia czujnika nasłonecznienia.

3.2. MONTAŻ I MOCOWANIE CZUJNIKA SUN SENSOR BHZ

☛ Ilustracja D
- Wywiercić dwa otwory (o średnicy 6 mm) jeden poniżej drugiego w odległości 17 mm od siebie.
- Zamocować uchwyt naścienny za pomocą dostarczonych śrub, tak aby można odczytać napis „UP" i aby strzałka skierowana była do góry a otwór odprowadzania wody do dołu.
- Umieścić czujnik SUN SENSOR BHz na uchwycie naściennym ustawiając naprzeciw siebie obie strzałki i obrócić w kierunku ruchu wskazówek zegara, aby go zablokować.

Jeżeli czujnik nie jest równo zamocowany:
- Otworzyć czujnik obracając go w kierunku przeciwnym do wskazówek zegara.
- Poluzować podłużną śrubę otworu i przekręcić uchwyt naścienny.
- Dokręcić śrubę i ponownie przymocować czujnik do uchwytu naściennego.

3.3. WKŁADANIE BATERII

☛ Ilustracja E

⚠ Przeczytać rozdział Zalecenia dotyczące bezpieczeństwa.
⚠ Ryzyko wybuchu w przypadku wymiany baterii na baterię niewłaściwego typu.
Nigdy nie używać akumulatorów.

1. Otworzyć SUN SENSOR BHz:
   Obrócić czujnik w uchwycie naściennym (w kierunku przeciwnym do ruchu wskazówek zegara), aż dwie strzałki umieszczone z boku ustawią się w jednej linii i rozłączyć obie części.
2. Włożyć 2 dostarczone baterie, zgodnie z oznaczeniami biegunów: Kontrolka poziomu PROG czujnika zaświeci się na zielono.
3. Pozostawić czujnik otwarty w celu wykonania kolejnych czynności związanych z uruchomieniem.

3.4. WYMIANA BATERII W SUN SENSOR BHZ

Należy zapoznać się z rozdziałem „Wkładanie baterii".
Wymiana baterii nie wymaga ponownego programowania.

4. URUCHAMIANIE

☛ Ilustracja F

ZAPISANIE CZUJNIKA SUN SENSOR BHZ W SYSTEMIE DWUKIERUNKOWYM LIVEIN2.

Należy zapoznać się z instrukcją punktu sterowania dwukierunkowego BHz SIMU.

5. WSKAZÓWKI I ZALECENIA

5.1. PYTANIA DOTYCZĄCE CZUJNIKA SUN SENSOR BHZ

Spostrzeżenia	Możliwe przyczyny	Rozwiązania
Kontrolka poziomu naładowania baterii czujnika SUN SENSOR BHz miga na pomarańczowo przy wkładaniu baterii.	Słabe baterie.	Wyjąć baterie i włożyć 2 nowe baterie alkaliczne typu AA (LR6) 1,5 V, zgodnie z oznaczeniami biegunów.

6. DANE TECHNICZNE

Częstotliwość radiowa:	868-870 MHz, dwukierunkowa technologia io-homecontrol®, trzy zakresy
Wykorzystywane pasma częstotliwości i moc maksymalna:	868.000 MHz - 868.600 MHz e.r.p. <25 mW 868.700 MHz - 869.200 MHz e.r.p. <25 mW 869.700 MHz - 870.000 MHz e.r.p. <25 mW
Zasięg odbioru fal radiowych	250 m na wolnej przestrzeni
Klasa bezpieczeństwa:	Klasa III
Temperatura pracy:	od -20°C do + 55°C od -4°F do + 131°F
Wymiary SUN SENSOR BHz w mm (wys. x szer. x gr.):	78 x 78 x 37
Zasilanie:	2 baterie typu AA (LR6), 1,5 V.

Należy pamiętać, by oddzielać baterie i akumulatory od odpadów innego typu i poddawać je recyklingowi w lokalnych punktach zbiórki.

Dbamy o nasze środowisko. Nie wyrzucaj urządzenia z odpadami domowymi. Przekaż je do certyfikowanego punktu zbiórki w celu recyklingu.

CE SIMU oświadcza niniejszym, że urządzenie radiowe opisane w tej instrukcji jest zgodne z wymogami Dyrektywy radiowej RED 2014/53/UE oraz innymi podstawowymi wymogami stosownych Dyrektyw europejskich.
Pełny tekst deklaracji zgodności jest dostępny pod adresem internetowym www.simu.com.

CS 1. PŘEDBĚŽNÉ INFORMACE

1.1. ÚČEL POUŽITÍ

Sluneční čidlo BHz (Sun sensor BHz outdoor) je bezdrátové sluneční čidlo, vybavené rádiovou technologií BHz® technology. Přenáší snímanou úroveň slunečního svitu, aby bylo možné automaticky řídit výrobky sluneční ochrany. Sluneční čidlo BHz je určeno k použití společně s obousměrným (2W) ovladačem se zpětným hlášením typu Livein2.

1.2. BEZPEČNOST A ODPOVĚDNOST

Před montáží a používáním těchto výrobků si pozorně pročtěte tento návod.

Tento výrobek SIMU musí instalovat odborný pracovník z oboru motorových pohonných systémů a automatizace budov, pro kterého je určen tento návod.

Technický pracovník provádějící instalaci je také odpovědný za dodržení norem a právních předpisů platných v zemi, v níž instalaci provádí, a musí zákazníka informovat o používání a údržbě výrobků.

Použití výrobku pro jiný účel, než stanoví výrobce – firma SIMU – je zakázáno. Použití výrobku pro jiný účel, než je stanoveno, nebo jakékoliv nedodržení pokynů tohoto návodu má za následek ztrátu záruky. Společnost SIMU v tomto případě nenese odpovědnost za vzniklé následky.

Nikdy nezačínejte montáž, dokud nezkontrolujete kompatibilitu těchto výrobků s ostatním vybavením a doplňky.

Varování: Toto zařízení obsahuje tužkové baterie. Zabraňte požření baterie: riziko chemických popálenin, které mohou být již po 2 hodinách smrtelné. V případě vniknutí baterie do kterékoli části těla nebo v případě pochybností okamžitě kontaktujte lékaře. Baterie (nové i použité) včetně produktu skladujte mimo dosah dětí. Pokud prostor pro baterii nelze zavřít, výrobek nepoužívejte a skladujte mimo dosah dětí. Baterie nesmí být drcena, řezána nebo vystavena extrémně nízkému tlaku. Riziko exploze, úniku kapaliny nebo hořlavých plynů z baterie v případě vystavení vysoké teplotě (zdroj tepla, oheň).

Baterie, které nejsou určeny k dobíjení, nesmí být dobíjeny.

2. OBSAH BALENÍ

☛ Obrázek A

	Název	Množství
a	SUN SENSOR BHz	1
b	Šroub	2
c	Hmoždinky	2
d	Baterie 1,5 V, typ AA (LR6)	2

SUN SENSOR BHZ PODROBNĚ

☛ Obrázek B
e) Nástěnný držák.
f) Snímač intenzity slunečního svitu.
g) Programovací tlačítko (**PROG.**).
h) Oranžová kontrolka stavu baterie (★) a zelená kontrolka PROG. (☆)
i) Prostor pro baterie.

✳/✳ Bliká ★/☆ Svítí spojitě

⚠ Bezpečnostní upozornění
Pozor!
ⓘ Poznámka

3. MONTÁŽ

Společnost SIMU nenese žádnou odpovědnost za případné zničení koncového výrobku způsobené povětrnostními podmínkami, které nebyly snímačem detekovány.

Pokyny, které musí povinně dodržet odborník na motorové pohony a automatické domovní systémy, který zajišťuje montáž pohonu.

Výrobek nenechte nikdy upadnout na zem, nevystavujte jej nárazům, neprovrtávejte jej, neponořujte.

K čištění výrobku nepoužívejte abrazivní čisticí prostředky ani rozpouštědla. Snímač čistěte čistým hadříkem. K čištění nepoužívejte vodní paprsek ani vysokotlaké vodní čističe.

ⓘ Zařízení SUN SENSOR BHz je snímač intenzity slunečního světla. Zkontrolujte, zda je snímač vždy čistý a zda jej nepokrývá listí, sníh atd. Pravidelně kontrolujte jeho správnou funkci.

3.1. DOPORUČENÍ

☛ Obrázek C
- Snímač namontujte ve svislé poloze na místo, kde na něj dopadá denní světlo, například na venkovní zeď.
- Snímač nemontujte pod balkóny, střešní přesahy, markýzy nebo kamkoli jinam, kde by mohl být zastíněn.
- Snímač nemontujte pod osvětlení, pouliční lampu nebo jakýkoli jiný zdroj umělého světla, který by rušil detekci slunečního jasu.
- Pro montáž zvolte snadno přístupné místo, kde bude možné snímač pravidelně čistit.

3.2. MONTÁŽ A UPEVNĚNÍ SNÍMAČE SUN SENSOR BHZ

☛ Obrázek D
- Vyvrtejte nad sebe dva otvory (o průměru 6 mm) s roztečí cca 17 mm.
- Upevněte nástěnný držák pomocí dodaných šroubů a zajistěte, aby nápis „UP" byl čitelný, šipka směřovala nahoru a odtokový otvor dolů.
- SUN SENSOR BHz umístěte na nástěnný držák, vyrovnejte obě šipky a otočením ve směru hodinových ručiček jej zablokujte.

Pokud není snímač upevněn rovně:
- Otevřete snímač otočením proti směru hodinových ručiček.
- Povolte šroub podlouhlého otvoru a otočte nástěnným držákem.
- Dotáhněte šroub a snímač znovu upevněte do nástěnného držáku.

3.3. VLOŽENÍ BATERIÍ

☛ Obrázek E

⚠ Viz kapitola Bezpečnostní doporučení.
⚠ Hrozí nebezpečí výbuchu, pokud bude baterie nahrazena nesprávným typem.
Nikdy nepoužívejte dobíjecí akumulátory.

1. Otevření SUN SENSOR BHz:
   Otáčejte snímačem v jeho nástěnném držáku (proti směru pohybu hodinových ručiček) až do vyrovnání dvou šipek umístěných na straně a oddělte obě části.
2. Vložte 2 dodané baterie, přičemž dodržte polaritu: Zelená kontrolka PROG snímače se rozsvítí.
3. Pro další postup uvedení do provozu nechte snímač otevřený.

3.4. VÝMĚNA BATERIÍ VE SNÍMAČI SUN SENSOR BHZ

Viz kapitolu „Vložení baterií".
Po výměně monočlánku není nutné zařízení znovu naprogramovat.

4. UVEDENÍ DO PROVOZU

☛ Obrázek F

NAČTENÍ SNÍMAČE SUN SENSOR BHZ DO OBOUSMĚRNÉHO SYSTÉMU LIVEIN2.

Viz návod obousměrného ovladače BHz SIMU.

5. TIPY A DOPORUČENÍ

5.1. MÁTE DOTAZY TÝKAJÍCÍ SE SUN SENSOR BHZ?

Zjištěný stav	Možné příčiny	Řešení
Kontrolka baterie zařízení SUN SENSOR BHz bliká a po vložení baterií svítí oranžově.	Baterie jsou vybité.	Vyjměte baterie a vložte 2 nové alkalické baterie typu AA (LR6) 1,5 V, přičemž dodržte jejich polaritu.

6. TECHNICKÉ ÚDAJE

Pracovní kmitočet:	868–870 MHz io homecontrol® obousměrný třípásmový
Použité frekvenční rozsahy a maximální výkon:	868 000 MHz – 868 600 MHz p.a.r. < 25 mW 868 700 MHz – 869 200 MHz p.a.r. < 25 mW 869 700 MHz – 870 000 MHz p.a.r. < 25 mW
Dosah radiosignálu	250 m na volném prostranství
Třída ochrany:	Třída III
Provozní teplota:	–20 °C až + 55 °C –4 °F až + 131 °F
Rozměry snímače SUN SENSOR BHz v mm (v × š × t):	78 × 78 × 37
Napájení:	2 baterie typu AA (LR6), 1,5 V.

Baterie a akumulátory oddělte od jiných typů odpadu a zajistěte jejich recyklaci prostřednictvím místního systému tříděného odpadu.

Pečujeme o naše životní prostředí. Přístroj nevyhazujte spolu s domovním odpadem. Zaneste jej na sběrné místo zajišťující jeho recyklaci.

CE Tímto prohlášením společnost SIMU potvrzuje, že rádiové zařízení, na které se vztahují tyto pokyny, splňuje požadavky směrnice týkající se rádiových zařízení 2014/53/EU a ostatní základní požadavky příslušných evropských směrnic.
Úplný text prohlášení o shodě EU je k dispozici na adrese www.simu.com.

To associate with the control solution

Compatible with radio SIMU ranges :

A

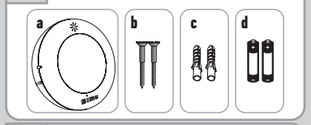

B

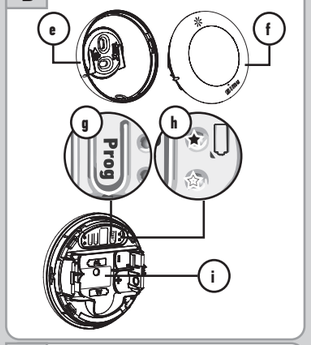

C

D

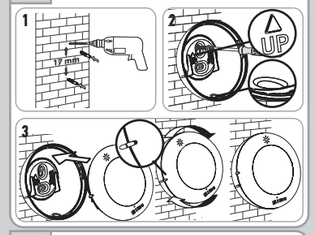

E

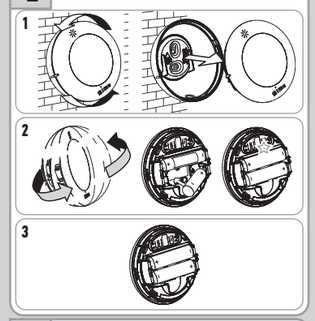

F www.livein.simu.com

FR EN DE

PL